USER MANUAL

Model:

DPM10 DPM12

DPM15 DPM20

DPM25 DPM30

DPM35

Language: Italiano

COPYRIGHT©EDECOA, ALL RIGHT RESERVED, PI-EU-Rev 2.5----Italian

ITALIAN

1.Cosa e' un inverter di potenza?.....3
2.Aspetto esterno inverter.....3
3.Usi previsti.....4
4.Installazione.....4
4.1Attenzione: leggere prima dell'utilizzo.....4
4.2Requisiti per il Supporto d'Istallazione.....5
4.3Requisiti per l'Installazione.....5
4.4Requisiti Spazio Installazione.....6
5.Apertura del dispositivo.....6
6.Connessioni.....6
6.Uso del Telecomando.....7
7.Dati tecnici:（onda modificata）.....9
8.Come scegliere l'inverter piu' adeguato.....9
9.Gli apparecchi non consigliabili per l'applicazione della onda modificata.....10
10.Come scegliere il cavo piu' adatto.....11
11.Batterie.....12
12.Come collegare due o piu' batterie.....13
12.Caratteristiche degli elementi di protezione.....13
13.Requisiti ambientale.....13
14.Risoluzione problemi.....14
15.Uso improprio e le possibili conseguenze.....15
16.Smaltimento.....16
17.Garanzia.....16
18.Risarcimento.....16

COPYRIGHT©EDECOA, ALL RIGHT RESERVED, PI-EU-Rev 2.5----Italian

1. COSA E' UN INVERTER DI POTENZA?

Un Inverter di Potenza converte una corrente continua in ingresso (12V, 24V, 48V) in una corrente alternata in uscita 220V/230V/240V (AC) da poter utilizzare per operare tutti i tipi di dispositivi, quali elettrodomestici da cucina, microonde, condizionatori d'aria, TV, computer, etc. Bastacollegare l'inverter ad una batteria e poi i diversi dispositivi all'inverter.

Batteria + Inverter = Dispositivi di 230v

2. ASPETTO ESTERNO INVERTER

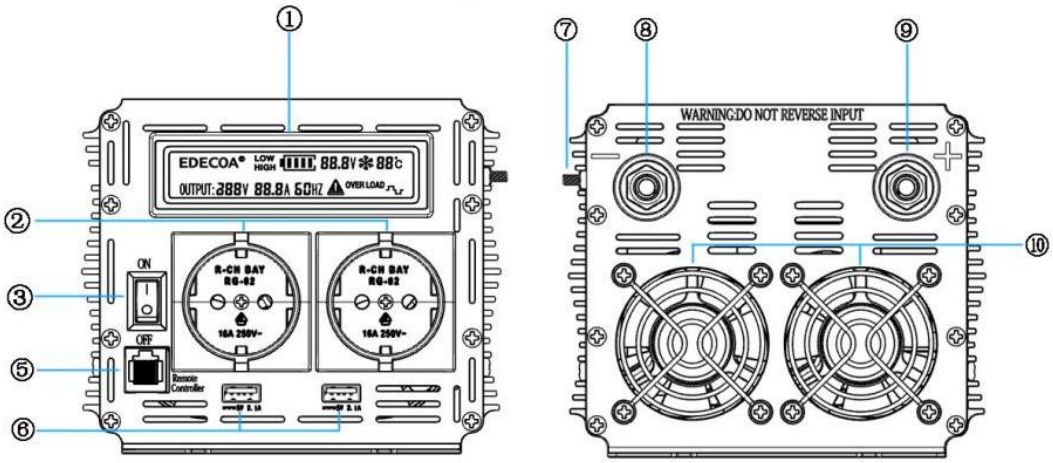

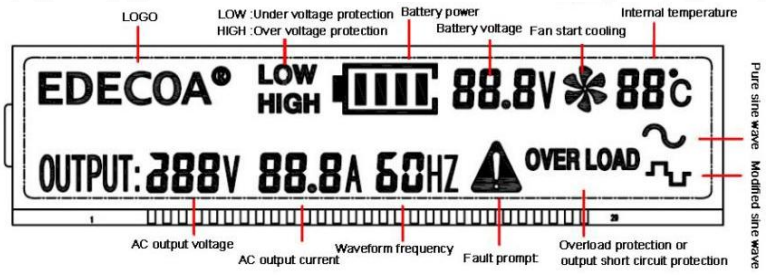

① Schermo LCD

② Presa AC 230V

③ interruttore

④ Uscita AC: terminali 3P

⑤ Presa Control Remoto

⑥ Porta di ricarica USB

⑦ GND Terminal

⑧ Batteria negativa -

⑨ Batteria positiva +.

⑩ Fans

⑪ Spia LED

COPYRIGHT©EDECOA, ALL RIGHT RESERVED, PI-EU-Rev 2.5----Italian

presa di corrente				
Tensione di uscita AC	220 ~ 230VAC	240VAC	240VAC	220 ~ 240VAC
Corrente di uscita massima per presa singola	16A	13A	10A	13A
Potenza di uscita massima della presa singola	3500W	3100W	2400W	3100W

3. USI PREVISTI

Questo inverter si utilizza per convertire una corrente continua (DC) provveniente, ad esempio, da una batteria (preferibilmente a ciclo profondo) o da sistemi fotovoltaici in corrente alternata di 220 V / 230 V / 240 V (AC).

Un modo molto semplice per utilizzare un inverter come alimentatore di emergenza (ad esempio durante un interruzione di corrente) è quello di prendere una batteria per auto (con motore in funzione), collegarne l'inverter con un cavo lungo non piu' di 2 metri, poi usareuna prolunga che arrivi fino alla casa, dove quindi sarà possibile collegare gli elettrodomestici.

Si prega di usare l'inverter seguendo gli istruzioniqui riportate e rispettando le norme vigenti nel luogo di utilizzo. Qualsiasi altro uso può provocare danni personali e/o materiali. Questi inverter non sono adatti per la fornitura di supporto vita e/o apparecchiature mediche. Gli inverter non sono degli alimentatori continui di energia!

4. INSTALLAZIONE

4.1 Attenzione: LEGGERE PRIMA DELL'UTILIZZO

- Non installare l'inverter su materiali da costruzione infiammabili.
- Non installare l'inverter in aree dove vengono immagazzinati materiali infiammabili o esplosivi.
- L'inverter deve essere installato solo da personale qualificato e capacitato in conformità con le norme vigenti di sicurezza locali.
- Quando l'inverter è in funzione, la temperatura del telaio e del dissipatore di calore può essere elevata. Non installare l'inverter in luoghi in cui potrebbeessere toccato involontariamente.
- La temperatura ambiente deve essere mantenuta al di sotto di 50° C per garantire le migliori condizioni di funzionamento dell'inverter e prolungare la suavita utile.
- L'inverter deve essere installato in un ambiente ben ventilato per garantire una buona dissipazione del calore.
- Evitare di collocare l'inverter sotto luce solare diretta, pioggia e neve. Questi accorgimenti possono prolungare la durata dell'inverter. È consigliabile selezionare un luogo di installazione con occlusione ma allo stesso tempocon corretta circolazione dell'aria.

COPYRIGHT©EDECOA, ALL RIGHT RESERVED, PI-EU-Rev 2.6-----Italian

- La classe di protezione dell'inverter è IP65, può essere utilizzato sia all'interno degli ambienti che all'esterno.
- Il metodo e la posizione di montaggio devono essere adeguati secondo il peso e le dimensioni dell'inverter. Si prega di fare riferimento ai dati tecnici.

4.1.1 CONTROLLO DEGLI ACCESSORI

Dopo aver aperto il pacchetto, controllare che tutto sia completo e che non vi siano danni esterni visibili. Se dovesse mancare qualcosa o ci fosse qualche elemento danneggiato, prego contattare il venditore.

Controllare che il pacchetto contengai seguenti elementi:

1) Inverter di Potenza × 1
2) Un paio di tappi a vite (rosso e nero)
3) Un paio di anelli per i terminali di ingresso DC (per il backup)
4) Manuale d'istruzione × 1
5) Cavo di terra × 1
6) Cavo batteria
7) Telecomando e cavo di collegamento
8) Fusibile di ricambio (modello parziale)

È necessario scegliere la posizione appropriata per installare l'inverter in maniera tale da assicurare un corretto ed efficiente funzionamento.

4.2 Requisiti per il Supporto d'Istallazione

- Il supporto di montaggio dell'inverter deve essere resistente al fuoco.
- Non installare l'inverter su materiali da costruzione infiammabili.
- Assicurarsi che la superficie di montaggio sia sufficientemente resistente per reggereil carico dell'inverter.
- Nelle zone residenziali, non installare l'inverter su paretidi cartongesso o su pareti con povera resistenza acustica per evitare interferenze con il rumore nell'area di lavoro.

4.3 Requisiti per l'Installazione:

Installarlo orizzontalmente, verticalmente o inclinarlo fino a 15 ° per consentire alla ventola di raffreddarlo

Figura3-1**Installazione Corretta**

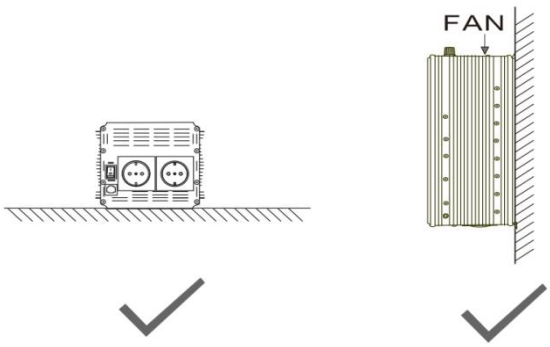

Figura3-2**Spazio d'Installazione**

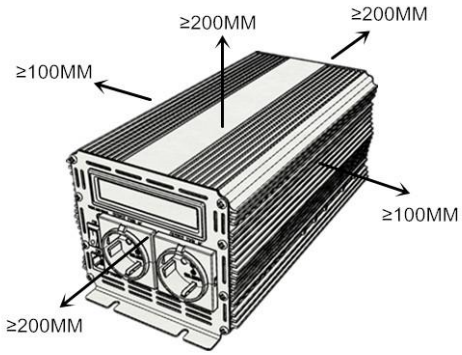

COPYRIGHT©EDECOA, ALL RIGHT RESERVED, PI-EU-Rev 2.6-----Italian

4.4 Requisiti Spazio Installazione

- Si raccomanda installare l'inverter ad un'altezza adeguata per facilitare l'utilizzo e la manutenzione.
- Quando si installa l'inverter, assicurarsi che tutto intorno ci sia abbastanza spazio per garantire una corretta installazione e raffreddamento, come mostrato nella Figura 3-2.

5. APERTURA DEL DISPOSITIVO

Personale non professionale non deve aprire l'inverter in quanto vi è alta tensione all'interno. Prima di aprire il dispositivo, rimuovere i cavi da entrambi i lati DC e AC, accendere l'interruttore e lasciare l'inverter da solo per 1 ora.

6. CONNESSIONI

1. Leggere attentamente il manuale e installare correttamente l'inverter. In caso di domande, si prega contattare il nostro servizio di assistenza. Se non si seguono scrupolosamente le istruzioni di questo manual, si possono causare lesioni a persone o danni all'inverter.

2. Impostare l'interruttore in posizione "OFF" quando si collega l'inverter alla fonte di alimentazione. La fonte di energia può essere una batteria o un altro alimentatore DC stabile. Assicurarsi che la tensione DC della fonte di alimentazione corrisponda alla tensione DC nominale dell'inverter. Tensioni piùelevate possono causare danni all'inverter.

3. La potenza di carico non deve superare la potenza nominale dell'inverter.
4. I due connettori di ingresso DC dell'inverter hanno colori diversi:
   - Terminale ROSSO: per il polo positivo (+)
   - Terminale NERO: per il polo negativo (-).

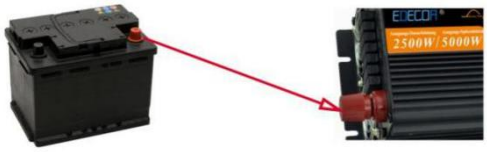

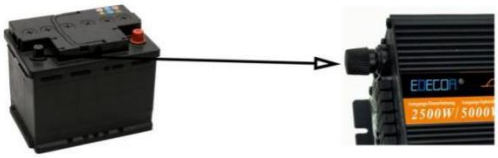

Collegare idispositivi alla presa AC dell'inverter (assicurarsi che la potenza nominale dei dispositivi sia inferiore a quella dell'inverter e che la tensione di lavoro sia di 230VAC±5%).

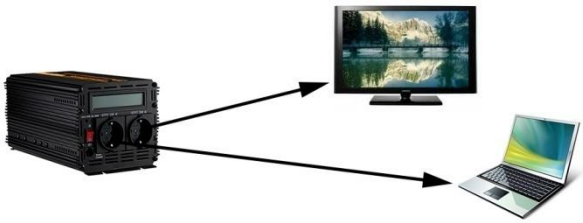

5. I collegamenti tra la fonte di alimentazione (batteria) ei terminali del cavo dell'inverter devono essere fissati saldamente.

6. Impostare l'interruttore in posizione "ON".
7. Installare la linea di messa a terra:

Sulla base di diversi ambienti di utilizzo (veicoli, barche, case, esterni), il metodo di connessione a terra è diverso.

Con la seguente icona "⏚", è possibile trovare la posizione di collegamento del cavo di messa a terra all'inverter di potenza ""

- Quando si utilizza un inverter di alimentazione nel veicolo, collegare il cavo di messa a terra allo chassis del veicolo.

COPYRIGHT©EDECOA, ALL RIGHT RESERVED, PI-EU-Rev 2.6-----Italian

- Quando si utilizza un inverter di potenza sulla barca, collegarlo al sistema di messa a terra sulla nave.
- Quando si utilizza l'inverter di alimentazione a casa, collegarlo al sistema di cavi di messa a terra. Se non è presente un sistema sottostante in casa, collegarlo al terminale negativo della batteria.
- Quando si utilizza un inverter di potenza esterna, collegarlo al terminale negativo della batteria. Nel caso in cui il cavo non sia collegato, non influisce sul normale funzionamento della fornitura del convertitore di frequenza.

Suggerimenti:

- La batteria deve essere in grado di fornire l'amperaggio necessario in base alla potenza dell'inverter e al carico. Ad esempio, per azionare un carico resistivo da 1000W con un'inverter da 24v, la batteria dovrebbe essere in grado di fornire più di 45 Amp! (Su un inverter da 12V sarà>90 ampère!)
- Non collegare il lato dell'uscita AC ad un'altra fonte di alimentazione (cioè l'alimentazione elettrica) poiché questo non è un inverter interattivo a griglia.
- La copertura deve essere collegata a terreno protettivo prima dell'uso. Spegnere l'inverter e accenderlo solamente quando necessario per evitare il consumo di energia dalle batterie senza carico quando non viene utilizzato.
- Utilizzare il cavo fornito dal produttore o perlomeno qualsiasi altro cavo con la stessa sezione trasversale o con una più grande.
- Mantenere tali connessioni il più corto possibile, fluirà una notevole quantità di corrente a seconda dell'estrazione di potenza!
- L'inverter deve essere installato in un'area asciutta e ben ventilata. L'ingresso dell'aria non deve essere bloccato e dovrebbe essere tenuto a una distanza dal muro di 20 cm
- Non installare l'inverter vicino a materiali infiammabili o esplosivi. Pulire l'inverter con un panno asciuto. Non impilare più inverter in funzione uno sopra l'altro perché il raffreddamento non è garantito in questo caso.

6. USO DEL TELECOMANDO

Suggerimenti: l'interruttore del telecomando e l'interruttore dell'inverter è parallelo.

Pertanto, quando qualsiasi controlla l'inverter, l'altro interruttore deve mantenere lo stato "OFF".

Secondo diversi modelli, abbiamo due modelli di telecomando (ED-RC, ET-RC). Tuttavia, non è possibile sostituirli l'un l'altro.

ED-RC Remote Controller

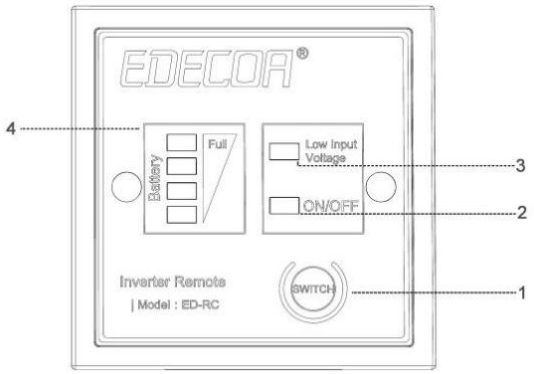

luce dell'indicatore di potenza di ostacolo:

Se la tensione DC ≥12.5V, 4 luci a LED saranno verdi

Se 12v≤dc Tensione≤12.5V, 3 lampade a LED saranno verdi

Se 10.8v≤dc Tensione≤12V, 2 lampade a LED saranno verdi

Se 10V≤DC Tensione≤10.8 V solo 1 lampada a LED sarà verde

Nota: Se si usa il telecomando a remoto DC24V, i valori di tensioni sopraindicati devono essere moltiplicati per 2

1. Interruttore / spegnimento

2.Status Light: se è verde, significa che l'inverter è acceso. Se è spento, allora l'inverter è spento.

3.La luce dell'indicatore di tensione di ingresso: se la tensione di ingresso DC dell'inverter è troppo bassa, sarà giallo

COPYRIGHT©EDECOA, ALL RIGHT RESERVED, PI-EU-Rev 2.6-----Italian

4. luce dell'indicatore di potenza di ostacolo:

Informazioni su cavo remoto ED-RC

Il cavo remoto ED-RC è il cavo di rete RJ45 standard di 2m o 4m, è facile per te estendere la lunghezza di esso. Quando si lavora, la caduta della tensione attraverso questo cavo di 22 m è di circa 0,02 V, è possibile ignorarlo. Se è un cavo lungo 10m, la caduta di tensione sarà di circa 0,1 V. Se si utilizza un cavo remoto molto lungo, si noti che la luce dell'indicatore della batteria non è corretta.

Nota: se il telecomando non può funzionare correttamente, provare prima di sostituire il cavo remoto.

ET-RC remote controller

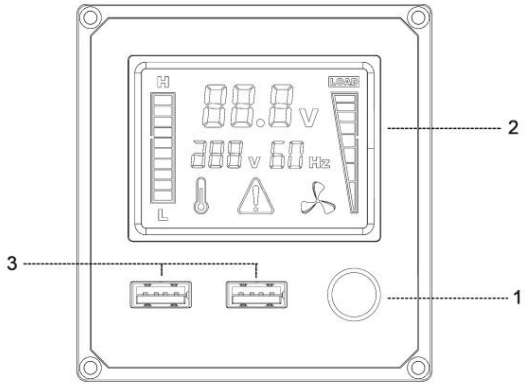

1. Interruttore / disattivazione (Premere 3S), interruttore di retroilluminazione (premere una volta)

2.Display LCD

3.USB Porta di ricarica: 5VDC / 2.1A max

Informazioni sul cavo remoto ET-RC

Il cavo remoto ED-RC è il cavo di rete RJ45 standard di 4m standard, per non influire sulla trasmissione del segnale di visualizzazione, si consiglia di utilizzare linee di rete entro 5m.

Poiché ci sono 2 interfacce USB sul telecomando, non è possibile utilizzare un cavo di rete più lungo. Se non si utilizza l'interfaccia USB per caricare, è possibile estendere l'uso di linee di rete RJ45 da 8m RJ45, la visualizzazione e le funzioni di commutazione non sono interessate.

Nota: se il telecomando non può funzionare correttamente, provare prima di sostituire il cavo remoto.

COPYRIGHT©EDECOA, ALL RIGHT RESERVED, PI-EU-Rev 2.6-----Italian

7. DATI TECNICI:（ONDA MODIFICATA）

Modello	DPM10	DPM12	DPM15	DPM20	DPM25	DPM30	DPM40
Potenza di uscita nominale	1000W	1200W	1500W	2000W	2500W	3000W	4000W
Potenza di uscita di picco(<10ms)	2000W	2400W	3000W	4000W	5000W	6000W	8000W
Tensione di uscita AC(RMS)	220/230/240VAC±5%						
Frequenza di uscita AC	50Hz±1%	50Hz±1%	50Hz±1%	50Hz±1%	50Hz±1%	50Hz±1%	50Hz±1%
Forma d'onda di uscita AC	Wave di sine modificata						
Spina in uscita AC	1*EU/UK/AU	1*EU/UK/AU	1*EU/UK/AU	2*EU/UK/AU	2*EU/UK/AU	2*EU/UK/AU	2*EU/UK/AU+3P terminal
Efficienza(>90% Load)	>88%	>88%	>88%	>88%	>88%	>88%	>90%
Tensione di ingresso DC	12VDC	12VDC	12VDC	12VDC	12VDC	12VDC	24VDC
Intervallo di tensione di ingresso DC	10-15.5VDC	10-15.5VDC	10-15.5VDC	10-15.5VDC	10-15.5VDC	10-15.5VDC	20-31VDC
Ingresso Allarme a bassa tensione	10.5VDC±0.3	10.5VDC±0.3	10.5VDC±0.3	10.5VDC±0.3	10.5VDC±0.3	10.5VDC±0.3	21VDC±0.5
Under-voltage Cut-Off Voltage	10V±0.3	10V±0.3	10V±0.3	10V±0.3	10V±0.3	10V±0.3	21VDC±0.5
Tensione di cut-off di sovratensione da sovratensione	15.5VDC±0.3	15.5VDC±0.3	15.5VDC±0.3	15.5VDC±0.3	15.5VDC±0.3	15.5VDC±0.3	31VDC±0.5
Corrente di perdita di standby	<0.5A	<0.7A	<0.8A	<0.8A	<0.9A	<1.0A	<1.0A
Condizioni di lavoro della ventola	Temperatura interna dell'inverter ≥ 45 ℃						
Protezione della temperatura	Temperatura interna dell'inverter ≥ 65 ℃						
Proteggi la funzione	Protezione da sovraccarico; protezione a carico breve;Protezione eccessiva della temperatura; Ingresso Protezione sotto tensione, protezione da sovratensione in ingresso						
Funzione di avvio soft	Si						
1-5 suona allarme intelligente	Si (Alcuni modelli supportano)						
Telecomando	Si (Alcuni modelli supportano)						

8. COME SCEGLIERE L'INVERTER PIU' ADEGUATO

A seconda dei dispositivi che si desidera utilizzare, è necessario prestare attenzione alla potenza di ciascun dispositivo e calcolare la quantità totale di watts. Consigliamo di acquistare un inverter superiore alla potenza necessaria. Una buona pratica è quella di aggiungere circa il 30% - 50% in più.

Esempio:

In questo caso raccomandiamo acquistare un inverter di 300 watts.

COPYRIGHT©EDECOA, ALL RIGHT RESERVED, PI-EU-Rev 2.6-----Italian

Si prega di considerare l'acquisto di un inverter piu' potente, poichè ci sarà probabilmente un momento in cui ci si pente di non aver comprato un modello più grande. Per esempio, si potrebbe decidere di accendere un ventilatore mentre si utilizza il computer, o si lascia che i bambini guardino la TV.

A volte dispositivi come motori richiedono più potenza all'avvio (picco di potenza), anche se dopo che il motore è in funzione, utilizzeranno un'alimentazione continua. E' molto importante tenere in considerazione questo punto. Ad esempio, per l'avviamento di un condizionatore d'aria potrebbe esserci bisognodi una quantità che va dalle 3 alle 7 volte quella nominale della potenza continua. La procedura migliore è quella di accertarsi quali siano i requisiti del dispositivo da collegare all'inverter. Normalmente queste informazioni si trovano nelle specifiche del dispositivo.

Ciò che si intende per i termini "potenza continua 2000 watt" e "spunto di picco 4000 watt" è che alcuni elettrodomestici o attrezzi, come quelli con un motore, richiedono all'inizio una potenza di avviamento piu' alta ("carico di avviamento" o " spunto di picco"). Una volta avviato, l'utensile o l'apparecchio richiede meno energia per continuare a operare con carico continuo.

Ad esempio:

Se si possiede un frigorifero con un carico continuo di 0.8 ampère e un carico di avvio di 8 ampère:

0.8 amps x 230 volts = 184 watts Potenza continua

8 amps x 230 volts = 1840 watts Potenza continua

In questo caso è necessario utilizzare un inverter con 2000W.

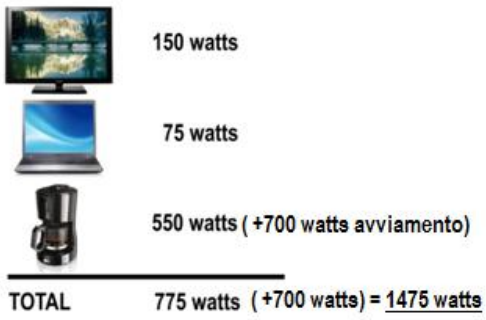

In questo caso si dovrebbe utilizzare un'inverter di1500W.

9. GLI APPARECCHI NON CONSIGLIABILI PER L'APPLICAZIONE DELLA ONDA MODIFICATA

Poiché la forma d'onda di uscita dell'invertitore sinusoidale a onda modificata o sinusoidale standard (come la forma d'onda della rete elettrica), è leggermente diversa dalla forma d'onda della rete elettrica, e questo ha di conseguenza come: alcuni carichi induttivi potrebbero non funzionare correttamente o l'avvio debole e il rumore leggermente più grande di funzionamento.

1. I fornelli a induzione, le macchine da caffè a pressione, le stampanti laser e le apparecchiature mediche non sono compatibile con l'inverter a onda modificata, che potrebbero non funzionare correttamente.

2. I motori, le pompe, le motoseghe e gli apparecchi elettrici contenenti compressori avranno 3-7 volte la potenza al momento dell'avvio. Non è consigliabile l'applicazione della banda d'onda modificata su questi apprecchi perché potrebbe verificarsi che l'apparecchio elettrico non si accenda e a lungo termine può diminuire la vita di servizio sia dell'inverter sia degli apparecchi.

COPYRIGHT©EDECOA, ALL RIGHT RESERVED, PI-EU-Rev 2.6-----Italian

3. Per i ventilatori, le lampade fluorescenti (inclusi ballast), le aspirapolveri, utensili elettrici, ecc. si sconsiglia di utilizzare banda d'onda modificata per un lungo periodo di tempo. L'uso di banda di onda modificata su questi apparecchi può causare rumori elevati durante il funzionamento e a lungo termine può diminuire la vita di servizio degli apparecchi.

10. COME SCEGLIERE IL CAVO PIU' ADATTO

Gli inverter devono essere collegati direttamente alla batteria. La dimensione del filo dipenderà dalla distanza tra la batteria e l'inverter.

La tabella seguente mostra le dimensioni ottimali del cavo della batteria. Prendi l'inverter 12V come esempio: (area cavo batteria 24V / 2)

800W carico continuo 0,5 – 1m Cavo 10mm^2 1 – 1.5m Cavo 12mm^2 2 – 4m Cavo 20mm^2	1000W carico continuo 0,5 – 1m Cavo 16mm^2 1 – 1.5m Cavo 16mm^2 2 – 4m Cavo 25mm^2	1200W carico continuo 0,5 – 1m Cavo 16mm^2 1 – 1.5m Cavo 18mm^2 2 – 4m Cavo 28mm^2
1500W carico continuo 0,5 – 1m Cavo 16mm^2 1 – 1.5m Cavo 21mm^2 2 – 4m Cavo 34mm^2	2000W carico continuo 0,5 – 1m Cavo 16mm^2 1 – 1.5m Cavo 32mm^2 2 – 4m Cavo 50mm^2	2500W carico continuo 0,5 – 1m Cavo 25mm^2 1 – 1.5m Cavo 36mm^2 2 – 4m Cavo 60mm^2
3000W carico continuo 0,5 – 1m Cavo 25mm^2 1 – 1.5m Cavo 45mm^2 2 – 4m Cavo 70mm^2	3500W carico continuo 0,5– 1m Cavo 16mm^2*2 1 – 1.5m Cavo 50mm^2 2 – 4m Cavo 80mm^2	5000W carico continuo 0,5 – 1m Cavo 35mm^2*2 1 – 1.5m Cavo 75mm^2 > 2m non raccomandati

COPYRIGHT©EDECOA, ALL RIGHT RESERVED, PI-EU-Rev 2.6-----Italian

11. BATTERIE

Tipo di batteria (AH)	Batteria di tensione (V)	Numero di batterie	Potenza delle batterie (WH)	Power drawm (W)	Durata (H)
36	12	1	432	30	12 h 12 min
				65	5 h 36 min
				150	2 h 24 min
		2	864	450	1 h 36 min
				650	1 h 12 min
45	12	1	540	80	5 h 42 min
				125	3 h 42 min
				300	1 h 30 min
		2	1080	550	1 h 42 min
				800	1 h 6 min
60	12	1	720	150	4 h 6 min
				200	3 h 6 min
				500	1 h 12 min
		2	1440	750	1 h 36 min
				1200	1 h
80	12	1	960	250	3 h 18 min
				550	1 h 30 min
				800	1 h
		2	1920	900	1 h 48 min
				1600	1 h
100	12	1	1200	400	2 h 36 min
				650	1 h 36 min
				1000	1 h
		2	2400	1300	1 h 36 min
				1650	1 h 12 min
120	12	1	1440	600	2 h
				900	1 h 24 min
				1200	1 h
		2	2880	1500	1 h 36 min
				2200	1 h 6 min

La seguente formula si usa per calcolare il tempo di utilizzo della batteria

$$TempodiUtilizzo(Ore) = \frac{BatteryCapability(AH)}{carico\ (potenza\ (W))\ /\ (0{,}85\ /\ tensionedellabatteria\ (V))}$$

Atenzione:

Suggerimento: le batterie a ciclo profondo (marino) hanno generalmente le riserve più elevate. Sono anche in grado di resistere a ripetuti scarichi di potenza e ricariche.

Suggerimento: Le batterie di avvio del motore non devono essere scaricate al di sotto dello stato di carica del 90%. Le batterie a ciclo profondo marino non devono essere scaricate al di sotto dello stato di carica del 50%. Secondo la maggior parte dei produttori di batterie, se non si rispetta questo consiglio, si ridurrà la durata della batteria.

Nota: Se si intende utilizzare strumenti elettrici per uso commerciale o qualsiasi carico di 200W per più di un'ora regolarmente (tra le ricariche della batteria), si consiglia di installare una batteria ausiliaria per fornire alimentazione all'inverter. Questa batteria dovrebbe essere del tipo ciclo profondo e dimensionata per soddisfare le vostre aspettative di tempo di esecuzione con il motore spento. La batteria ausiliaria deve essere collegata all'alternatore

COPYRIGHT©EDECOA, ALL RIGHT RESERVED, PI-EU-Rev 2.6-----Italian

tramite un modulo di isolamento per evitare che l'inverter scarichi la batteria di avvio del motore quando il motore è spento.

12. COME COLLEGARE DUE O PIU' BATTERIE

13. **Collegamento parallelo** = stessa tensione, AH Raddoppiato (DUE batterie di 12V collegate in parallelo forniranno 12V in uscita, ma doppio amperaggio. Quindi il tempo di utilizzo raddoppiera'). Esempio 1 batteria di 12V / 60 AH + 1 batteria di 12V / 60 AH forniranno **12V / 120 AH**

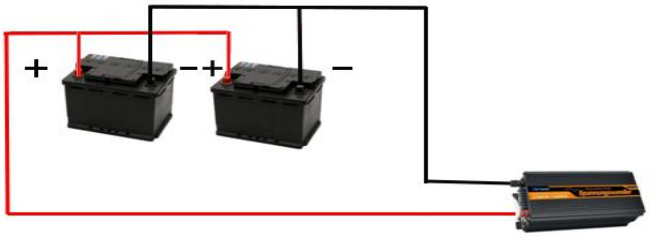

Collegamento in serie = doppia tensione, stesso AH (DUE batterie di 12V collegate in serie forniranno 24V in uscita, ma l'amperaggio rimarra' invariato). Esempio 1 batteria di 12V / 60 AH + 1 batteria di 12V / 60 AH forniranno = **24V / 60 AH**

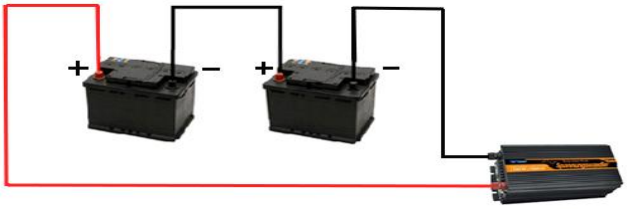

12. CARATTERISTICHE DEGLI ELEMENTI DI PROTEZIONE

- **Protezione contro bassa tensione**: quando la batteria è in stato di scarico, l'inverter si spegnerà, allo stesso tempo, suonerà un allarme e si accenderà la spia.
- **Protezione contro ecceso di tensione**: quando la tensione di ingresso supera la tensione nominale, l'inverter si spegnerà, allo stesso tempo suonerà un allarme e si accenderà la spia. Un ecceso sostanziale della tensione nominale, per esempio di 100V su un inverter da 24V, distruggerà l'inverter!
- **Protezione contro inversione della polarità**: quando l'inverter viene collegato al contrario, il fusibile dell'inverter salterà per proteggerlo. Il lato di ingresso DC con protezione MOSFET non funzionerà.
  In questo caso bisogneràsostituire tutti i fusibili bruciati.
- **Protezione da sovraccarico**: quando l'estrazione continua supera i watt nominali, l'inverter si spegnerà, allo stesso tempo, suonerà un allarme e si accenderà la spia.
- **Protezione da cortocircuito**: quando il lato di uscita è in cortocircuito, l'inverter si spegnerà, suonerà un allarme e si accenderà la spia.
- **Controllo della temperatura**: Se la temperatura dell'unità raggiunge i 45° Csi avvierà la ventola ed inizieràa raffreddare il dispositivo.
- **Protezione da surriscaldamento**: quando la temperatura interna è superiore a 75° C, l'inverter si spegnerà, suonerà un allarme e la spia si accenderà.

13. REQUISITI AMBIENTALE

Temperatura ambiente: -20°C fino a +50°C

Temperatura di stoccaggio: -40°C fino a +85°C

Umidità relativa: 0 ~ 85% Non condensante

COPYRIGHT©EDECOA, ALL RIGHT RESERVED, PI-EU-Rev 2.6-----Italian

14. RISOLUZIONE PROBLEMI

PROBLEMA	CAUSE POSSIBILI	SOLUZIONI
L'inverter è accesso (ON) ma il LED no funziona. No risposta. No allarme.	Circuito aperto. No ingresso DC. Fusibile difettoso .	1. Controllare Continuità Circuito Entrata 2. Controllare che il fusibile della batteria sia corretto 3. Controllare che tutti i circuiti di connessione siano corretti. 4. Controllare il cabblaggio ON/OFF .
L'inverter è accesso e il LED funziona. No uscita AC. No alarma.	Connessione con polarità invertita in entrata, fusibili interni quindi bruciati.	Controllare e correggere la polarità nelle connessioni di entrata e sostituire i fusibili interni (NOTA: Invertire le polarità può causare danni irreversibili al circuito)
Tensione AC in Uscita inusualmente Bassa	Batteria Povera. MosfetInterno Difettoso. Circuito di Azionamento Difettoso.	1. Invertire il potenziometro sul pannello di azionamento per ottenere la tensione di uscita corretta. 2. Assicurarsi che la batteria sia sufficientemente potente e piena. 3. Contattare Supporto Tecnico.
L'alarme suona rapidamente e il LED lampeggia (senza carico)	Cavo di connessione è troppo sottile o troppo lungo	1. Assicurarsi che la batteria sia sufficientemente potente e piena 2. Utilizzare i cavi in dotazione originali
L'allarme suona 1 volta per volta, dopo 2 secondi, lo stesso segnale acustico di nuovo.	La tensione di ingresso è troppo bassa. Inverter DC12: 10-10,5 V, inverter DC24 V: 20-21 V.	1. Assicurarsi che la batteria sia sufficientemente potente e piena. 2. Controllare che i cavi della batteria siano adatti per il trasporto della tensione DC. Utilizzare un cavo piu' spesso o corto. 3. Impostare le connessioni al circuito di entrata DC.
L'allarme suona 2 volte per volta, dopo 2 secondi, lo stesso segnale acustico di nuovo.	La tensione di entrata è troppo bassa e l'inverter smette di funzionare	1. Assicurarsi che la batteria sia sufficientemente potente e piena. 2. Controllare che i cavi della batteria siano adatti per il trasporto della tensione DC. Utilizzare un cavo piu' spesso o corto. 3. Controllare le connessioni dei circuiti di entrata
L'allarme suona 3 volte per volta, dopo 2 secondi, lo stesso segnale acustico di nuovo.	La tensione di ingresso è troppo alta. Inverter DC12: superiore a 15,5 V. Inverter DC24V: superiore a 30 V.	Controllare che la tensione DCnei terminali di entrata non superi i 15v Assicurarsi che la tensione massima del controllatore della batteria non eroghi tensione superiore ai 15v
L'allarme suona 5 volte per volta, dopo 2 secondi, lo stesso segnale acustico di nuovo. （L'allarme emette un segnale acustico ripetuto）	Il carico AC eccede la potenza nominale per un 120%. Corto Circuito in Connessione.	1. Scollegare l'inverter 2. Scollegare il carico 3. Ridurne il carico

COPYRIGHT©EDECOA, ALL RIGHT RESERVED, PI-EU-Rev 2.6-----Italian

L'allarme suona 4 volte per volta, dopo 2 secondi, lo stesso segnale acustico di nuovo.	Surriscaldamento del Inverter	Controllare che la ventola funzioni correttamente. Intentare nuovamente una volta che l'inverter si sia raffreddato.
Tensione di uscita sotto 220 V AC?	È necessario un vero misuratore di tensione RMS per misurare correttamente la tensione di uscita dell'inverter ondulato modificato	Test Tensione di uscita con un vero misuratore RMS Prova a mantenere la tensione di ingresso nell'intervallo di potenza nominale Cambia la batteria del misuratore quindi test di nuovo.
Ha ottenuto 100Vac o giù di lì durante il test del filo di terra dell'inverter e la linea neutra?	Questa tensione è una tensione di induzione elettromagnetica, non vi è alcuna perdita corrente.	E 'normale. La comunicazione di uscita dell'inverter non distingue la hotline e la linea neutralica, se è necessario distinguere la linea hotline e neutrali, si prega di contattare il servizio clienti o la tecnologia post-vendita.

15. USO IMPROPRIO E LE POSSIBILI CONSEGUENZE

1. Polarità positiva e negativa invertite. Poiché alcuni modelli contengono la protezione dall'inversione di polarità, l'inverter danneggerà il fusibile per proteggere altre parti elettroniche dai danneggiamenti, e i terminali positivo e negativo potrebbero essere danneggiati a causa dell'alta corrente dopo un cortocircuito. I danneggiamenti dei terminali non pregiudicano il normale utilizzo, ma per rimettere la macchina in funzione il cliente deve sostituire il fusibile con uno nuovo. I modelli senza protezione dall'inversione di polarità, la connessione di polarità invertite potrebbe causare i danneggiamenti di inverter interno, di condensatori elettrolitici e di MOSfet, accompagnati da rumori e fumo.

2. La tensione di ingresso supera l'intervallo di tensione consentito dell'inverter, il condensatore elettrolitico all'interno dell'inverter si romperà, accompagnato da rumori e molto fumo.

3. Grave sovraccarico. La potenza della protezione dal sovraccarico impostata dall'inverter è superiore a circa il 10% della potenza nominale, si utilizza principalmente per l'avvio ad alta potenza istantana di alcuni apparecchi elettrici, non per il mantenimento a lungo periodo. Se la macchina funzione nelle condizioni di sovraccarico per un lungo periodo, potrebbe causare l'invecchiamento delle parti elettroniche e l'aumento rapido della temperatura della macchina, in caso grave, causerebbe la grave rottura del MOSfet all'interno della macchina accompagnata da rumori e fumo.

4. Si utilizza all'aperto durante i giorni di pioggia o quando acqua entra nell'inverter. Siccome l'inverter non è impermeabile, l'ingresso di acqua nelle parti elettroniche può causare cortocircuiti e corrosione delle parti elettroniche. La non asciugatura dopo l'ingresso di acqua può causare la rottura dei componenti elettronici, che potrebbe essere accompagnata da rumori e fumo.

5. La presa o il terminale di uscita dell'inverter possono essere collegati all'apparecchio solo con la tensione corrispondente, se il cliente collega un apparecchio da 110-120 V all'uscita dell'inverter a 230 V, l'apparecchio potrebbe guastarsi.

6. La presa di uscita o il terminale dell'inverter possono essere collegati solo alle apparecchiature elettriche, la potenza della rete o del generatore non può essere collegata all'uscita dell'inverter, il che può provocare gravi danni all'inverter, che saranno accompagnati da rumore e fumo.

COPYRIGHT©EDECOA, ALL RIGHT RESERVED, PI-EU-Rev 2.6-----Italian

In caso di condizioni sopra riportate, il modo corretto per affrontare è: prima di tutto spingere l'interruttore dell'inverter, poi scollegare un qualunque ingresso dell'inverter in tempo, quando il fumo si dissipa, scollegare il carico e le altre linee di connessione, contattare il servizio orientamenti tecnici in tempo per la revisione e la riparazione. (In di suoni o fumo, si prega di mantenere la calma. Seguire i passaggi sopra riportati per affrontare la situazione e non versare acqua, altrimenti causerà delle perdite maggiori.)

16. SMALTIMENTO

Non smaltire il prodotto con i rifiuti domestici. Si prega di rispettare le norme di smaltimento dei rifiuti elettronici in vigore nel vs paese.

17. GARANZIA

La garanzia non si applica in caso di danni provocati da incuria, uso o installazione non conformi alle istruzioni fornite, manomissione, modifiche del prodotto, danni dovuti a cause accidentali o a negligenza dell'acquirente. Inoltre non si applica in caso di guasti conseguenti a collegamenti dell'apparecchio a tensioni diverse da quelle indicate o altri collegamenti incauti.

La garanzia decadrà in caso di riparazioni eseguite incorrettamente da personale / officine non autorizzate.

18. RISARCIMENTO

Qualora Lei non fosse soddisfatto dal prodotto, l'inverter può essere sostituito entro 7 giorni (dalla data di consegna). Se l'involucro o l'imballaggio del prodotto è stato danneggiato, non verrà sostituito gratuitamente.

Produttore: Chang Tian Electrical Technology Co., Ltd

Indirizzo: HaiXiaDaSha 502 WushigangGongYeQu, DongchengDistrict,DongGuanCity,GuangDong Province,52300,China.

Email: info@edecoa.com **Progettato in Germania, Prodotto in Cina**

visitare il nostro sito Web ufficiale per ulteriori informazioni

COPYRIGHT©EDECOA, ALL RIGHT RESERVED, PI-EU-Rev 2.6-----Italian